antoniolupi

ND905-ND906 **serie INDIGO**

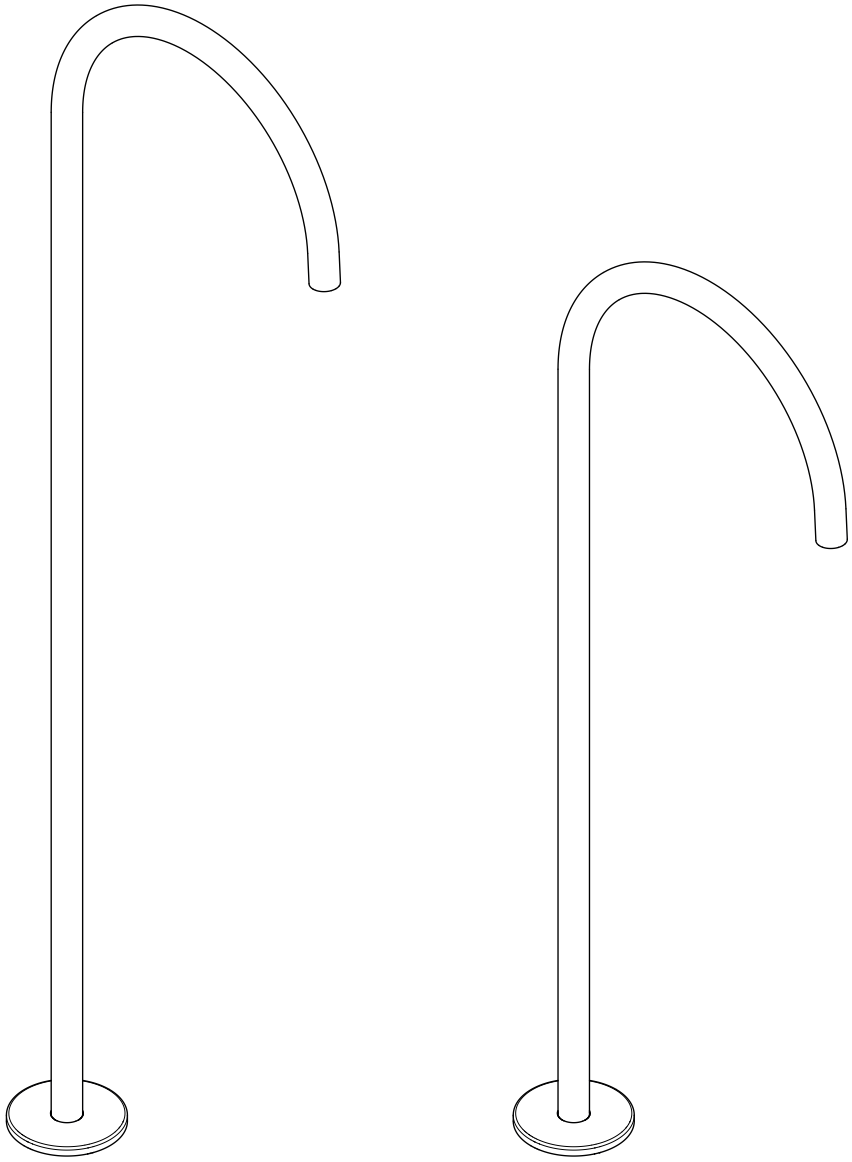

ITA ISTRUZIONI DI MONTAGGIO
UK INSTALLATION INSTRUCTIONS
F INSTRUCTIONS DE MONTAGE
DE MONTAGE-ANLEITUNG
ES INSTRUCCIONES DE MONTAJE
RU МОНТАЖНАЯ ИНСТРУКЦИЯ

ITA - DATI TECNICI
1.Pressione d'esercizio consigliata 1-5 bar
2.Pressione massima di prova 10 bar
3.Temperatura massima acqua calda 80° C
4.Temperatura consigliata 50°- 60° C
5.Differenza di pressione tra acqua fredda e acqua calda 1,5 bar
6.Installazione di filtri per l'acqua a monte dell'impianto ed installazione al prodotto di tutti i filtri che lo accompagnano.
7.**Nota bene: qualora non siano presenti le condizioni sopra indicate, il prodotto potrebbe non funzionare o funzionare in modo non ottimale. Eventuali anomalie sulla finitura superficiale (graffi ect.) devono essere riscontrate prima dell'installazione e posa del prodotto stesso. Non viene riconosciuta nessuna sostituzione dopo l'installazione avvenuta.**

UK - TECHNICAL DATA
1.Recommended operational pressure 1-5 bar
2.Maximum test pressure 10 bar
3.Maximum hot water temperature 80° C
4.Recommended temperature 50 - 60° C
5.Pressure difference between hot and cold water max 1,5 bar
6.We suggest to install water filters at the beginning of the installation.
7.P.S: If the above conditions do not exist, the product may not work or may not work efficiently. Any flaws in the surface finish (scratches, etc.) must be identified prior to installation of the product. No replacement will be acknowledged after installation.

F - DONNÉES TECHNIQUES
1.Pression d'exercice recommandée 1-5 bar
2.Pression maximum d'epreuve
3.Temperature maximum eau chaude 80° C
4.Temperature recommandée 50°- 60° C
5.Difference de pression entre l'eau froide et l'eau chaude 1,5 bar
6.Installation des filtres à eau en amont du réseau hydraulique et installation au produit des filtres nécessaires.
7.N**ota bene: si les conditions ci-dessus mentionnées ne sont pas respectées, le produit pourrait ne pas fonctionner de façon optimale. Anomalies de finition sur la surface (rayures, etc..) doivent être remarqué avant la pose.**
Il n'est reconnu aucun remplacement du produit après l'installation.

DE - TECHNISCHE DATEN
1.Empfohlener Betriebsdruck 1-5 bar
2.Max. Prüfdruck 10 bar
3.Max. Temperatur Warmwasser 80° C
4.Empfohlene Temperatur 50°- 60° C
5.Druckunterschied zwischen Kalt- und Warmwasser 1,5 bar
6.Installierung von der Anlage vorgeschalteten Wasserfiltern und Installierung aller das Produkt begleitenden Filter.
7.N.B.: Sofern die oben angegebenen Bedingungen nicht vorherrschen, könnte das Produkt eventuell nicht oder nicht optimal funktionieren. Eventuelle Anomalien auf der Oberfläche (Kratzer etc.) müssen vor Installierung und Verlegung des Produkts selbst festgestellt werden. Nach erfolgter Installierung wird keine Auswechselung mehr gewährt.

ES - DATOS TÉCNICOS
1.Presión de ejercicio recomendada 1-5 bar
2.Presión máxima de prueba 10 bar
3.Temperatura máxima agua caliente 80° C
4.Temperatura recomendada 50°- 60° C
5.Diferencia de presión entre agua fría y agua caliente 1,5 bar
6.Instalación de filtros para el agua por delante de la planta e instalación al producto de todos los filtros.
7. N.B.: si no se presentan las condiciones antes mencionadas, el producto podría no funcionar o funcionar de manera no optimal. Posibles anomalías en el acabado de la superficie (arañazos ecc.) tienen que detectarse antes de la instalación y montaje del producto.
No se sustituirá ningún producto después de su instalación.

RU ТЕХНИЧЕСКИЕ ДАННЫЕ
1. Рекомендуемое рабочее давление 1-5 Бар
2. Максимальное давление испытания 10 Бар
3. Максимальная температура горячей воды 80° C
4. Рекомендуемая температура 50-60 ° C
5. Разница давления между горячей и холодной водой 1,5 Бар
6. Установка фильтров для воды до изделия и установка всех фильтров, которые идут в комплекте с изделием.
7. Примечание: в случае невыполнения вышеуказанных инструкций, изделие не будет работать или будет работать неправильно. Возможные деффекты отделки поверхности (царапины и т.д) должны быть установлены до монтажа изделия..
После установки любые запросы о замене изделия не принимаются.

ITA - L'INSTALLAZIONE DEVE ESSERE ESEGUITA DA PERSONALE QUALIFICATO!
SPURGARE LE TUBAZIONI PRIMA DI COLLEGARE IL RUBINETTO ALL'IMPIANTO.
UK - INSTALLATION MUST BE PERFORMED BY QUALIFIED PERSONNEL!
BEFORE CONNECTING TO MAINS, BLEED THE PIPES TO AVOID DAMAGE.
F - L'INSTALLATION DOIT ÊTRE EFFECTUÉE PAR UN PERSONNEL QUALIFIÉ!
AVANT DE BRANCHER LE ROBINET AU RÉSEAU HYDRAULIQUE, PURGER LA TUYAUTERIE.
D - DIE INSTALLIERUNG MUSS VON FACHPERSONAL AUSGEFÜHRT WERDEN.
DIE ROHRLEITUNGEN SAUBERN, BEVOR DIE ARMATUR AN DIE ANLAGE ANGESCHLOSSEN WIRD.
E - ¡LA INSTALACIÓN TIENE QUE SER REALIZADA POR PERSONAL CALIFICADO!
PURGAR LAS TUBERÍAS ANTES DE CONECTAR EL GRIFO AL SISTEMA.
RU - УСТАНОВКА ДОЛЖНА ВЫПОЛНЯТЬСЯ КВАЛИФИЦИРОВАННЫМ ПЕРСОНАЛОМ!
ПРОДУЙТЕ ТРУБЫ ПЕРЕД ПОДКЛЮЧЕНИЕМ КРАНА.

ITA - PULIZIA/ MANUTENZIONE OTTONE FINITURA CROMO, BIANCO, NERO, GRAFITE, ACCIAIO SATINATO: Per una corretta pulizia del prodotto, lavare esclusivamente con prodotti privi di solventi. Evitare assolutamente l'impiego di detersivi contenenti sostanze corrosive o acide (acido cloridrico, acetico, fosforico),spugne abrasive e tamponi con fili metallici, si consiglia l'uso di un detergente con un PH neutro.
ITA - PULIZIA/ MANUTENZIONE FINITURA OTTONE LUCIDO NATURALE E OTTONE SATINATO NATURALE: Realizzata in ottone senza protettivo con consecutivo processo di ossidazione naturale**,** per il ripristino del colore originale e rimuovere lo sporco è possibile utilizzare creme tipo "SIDOL" utilizzando un panno morbido,eventuali differenze di colore e tonalità non possono dare adito a contestazioni. Per una corretta pulizia del prodotto, lavare esclusivamente con prodotti privi di solventi. Evitare assolutamente l'impiego di detersivi contenenti sostanze corrosive o acide (acido cloridrico, acetico, fosforico),spugne abrasive e tamponi con fili metallici, si consiglia l'uso di un detergente con un PH neutro.
I nostri prodotti non necessitano di particolare manutenzione, fatta eccezione della pulizia periodica dell'aeratore che, raccogliendo nella parte interna detriti ed impurità presenti nelle tubature, determina con il passare del tempo una graduale perdita di portata. Procedere come segue verificando le casistiche possibili:
Assicurarsi che il rubinetto sia chiuso, svitare l'aeratore (1) con l'ausilio di una chiave cache (2) in dotazione. Una volta estratto,liberare la parte interna filtrante dalle impurità utilizzando soluzioni anticalcare (es. aceto) Attendere qualche minuto, sciacquare sotto acqua corrente e riposizionare l'aeratore nella sua sede.

ENG - CLEANING/MAINTENANCE FOR BRASS WITH A CHROME, WHITE, BLACK, GRAPHITE OR SATIN STAINLESS-STEEL FINISH For correct cleaning of the product, wash only with solvent-free soaps. absolutely avoid the use of detergents containing corrosive or acid substances (hydrochloric, acetic, phosphoric acid), abrasive sponges and swabs with metal wires, we recommend the use of a detergent with a neutral PH.
ENG - CLEANING/MAINTENANCE FOR NATURAL POLISHED BRASS AND NATURAL SATIN BRASS: Made of brass without protection with a consecutive natural oxidation process. for restoring the original color and removing dirt, "SIDOL" type creams can be used using a soft cloth, Any differences in color and tonality cannot give rise to dispute. For correct cleaning of the product, wash only with solvent-free products. absolutely avoid the use of detergents containing corrosive or acid substances (hydrochloric, acetic, phosphoric) abrasive sponges and swabs with metallic threads, we recommend the use of a detergent with a neutral pH.Our products do not require any particular maintenance, apart from periodical cleaning of the aerator which, over time, collects debris and impurities present in the pipes thereby causing a gradual reduction in flow rate. Proceed as follows, checking the two cases possible:
Make sure the tap is closed, unscrew the aerator (1) using the cache key (2) supplied. Once removed, free the inner filtering part of impurites using descaling solutions (e.g. vinegar). Wait a few minutes, rinse under running water then refit the aerator.

FR - NETTOYAGE/ENTRETIEN LAITON FINITION CHROME, BLANC, NOIR, GRAPHITE, ACIER SATINÉ: Pour un bon nettoyage du produit, ne le laver qu'avec des produits sans solvant. Évitez absolument d'utiliser des détergents contenant des substances corrosives ou acides (acide chlorhydrique, acétique, phosphorique), des éponges abrasives et des tampons métalliques, nous recommandons l'utilisation d'un détergent au pH neutre.
FR - NETTOYAGE ET ENTRETIEN DU LAITON POLI NATUREL ET DU LAITON SATINÉ NATUREL: Fait en laiton sans protection avec un processus consécutif d'oxydation naturelle, pour restaurer la couleur d'origine et éliminer la saleté, vous pouvez utiliser des crèmes spécifiques pour le laiton à l'aide d'un chiffon doux, des différences éventuelles de couleur et de tonalité ne sont pas contestables. Pour un bon nettoyage du produit, ne le laver qu'avec des produits sans solvant. Évitez absolument l'utilisation de détergents contenant des substances corrosives ou acides (acide chlorhydrique, acétique, phosphorique), d'éponges abrasives et de tampons avec des fils métalliques, nous recommandons l'utilisation d'un détergent au pH neutre.
Nos produits ne nécessitent pas de manutention particuliére, à l'exception d'un entretien périodique de l'aérateur qui, recueillant dans sa partie interne des détritus et des impuretés présentes dans les tuyaux, en risquant au cours du temps d'avoir une perte graduelle de débit.Continuer de la façon suivante en vérifiant les deux cas possibles:
2-S'assurer que le robinet soit fermé, dévisser le mousseur (1) à l'aide de la clé (2) en dotation. Une fois enlevé, libérer la partie interne filtrante des impuretés en utilisant des solutions anticalcaires (ex: le vinaigre). attendre quelques minutes, rincer sous l'eau courante et repositionner le moussuer à sa place.

DE - REINIGUNG/PFLEGE MESSING AUSFÜHRUNG CHROM, WEISS, SCHWARZ, GRAPHIT, SATINIERTER STAHL: Zur angemessenen Reinigung des Artikels nur mit lösungsmittelfreien Produkten waschen. Vermeiden Sie unbedingt die Verwendung von Reinigungsmitteln mit ätzenden oder sauren Substanzen (Salz-, Essig-, Phosphorsäure), Scheuerschwämmen und Drahtschwämmen. Die Verwendung eines Reinigungsmittels mit neutralem pH-Wert ist empfehlenswert.
DE - REINIGUNG/PFLEGE AUSFÜHRUNG MESSING NATUR POLIERT UND MESSING NATUR SATINIERT: Hergestellt aus Messing ohne Schutz mit folgendem natürlichen Oxidationsprozess. Um die ursprüngliche Farbe wiederherzustellen und Schmutz zu entfernen, können Sie Cremes vom Typ "SIDOL" mit einem weichen Tuch verwenden, Mögliche Unterschiede in Farbtönen können keinen Anlass für Reklamationen darstellen.Zur angemessenen Reinigung des Artikels nur mit lösungsmittelfreien Produkten waschen. Vermeiden Sie unbedingt die Verwendung von Reinigungsmitteln mit ätzenden oder sauren Substanzen (Salz-, Essig-, Phosphorsäure), Scheuerschwämmen und Drahtschwämmen. Die Verwendung eines Reinigungsmittels mit neutralem pH-Wert ist empfehlenswert.
Unsere Produkte erfordern keine besondere Wartung außer der periodischen Reinigung des Perlators, der die iminneren Teil der Rohrleitungen vorhandenen Feststoffabsonderungen und Verunreinigungen ansammelt, und daher im Laufe der Zeit allmählich an Förderleistung verliert. Nach Überprüfung der beiden möglichen Fälle wie folgt vorgehen:
Sicherstellen, dass der Hahn geschlossen ist. Den Perlator (1) mit Hilfe des vorhandenen Caché-Schlüssels (2) abschrauben.Sobald ihn abgenommen wurde, den inneren filtrierenden Teil mit Hilfe von kalkentfernenden Lösungen (z.B. Essig) von den Verunreinigungen befreien.Einige Minuten einwirken lassen, unter fließendem Wasser abspülen und den Perlator wieder in ihrem Sitz positionieren.

ES - LIMPIEZA/MANTENIMIENTO LATÓN ACABADO CROMO, BLANCO, NEGRO, GRAFITO, ACERO SATINADO: Para una limpieza adecuada del artículo lavar sólo con productos sin disolventes. Evitar absolutamente el uso de detergentes que contengan sustancias corrosivas o ácidas (ácido clorhídrico, acético, fosfórico), esponjas abrasivas y de alambre; se recomienda el uso de un detergente con un pH neutro.
ES - LIMPIEZA/MANTENIMIENTO ACABADO LATÓN PULIDO NATURAL Y LATÓN SATINADO NATURAL: Hecho en latón sin capa de protección y sujeto por tanto a un proceso de oxidación natural, para restaurar el color original y eliminar la suciedad, es posible usar cremas tipo "SIDOL" con un paño suave, posibles diferencias de color y tonalidad no pueden dar lugar a incidencias Para una limpieza adecuada del artículo lavar sólo con productos sin disolventes. Evitar absolutamente el uso de detergentes que contengan sustancias corrosivas o ácidas (ácido clorhídrico, acético, fosfórico), esponjas abrasivas y de alambre; se recomienda el uso de un detergente con un pH neutro.
Nuestros productos no necesitan manutención peculiar, excepto por la limpieza periódica del aireador, el cual retiene en su interior residuos y sedimentos presentes en las tuberías, causando con el tiempo una gradual pérdida de caudal.Proceder como a continuación controlando las dos opciones posibles:
Asegurarse de que el grifo esté cerrado, desenroscar el aireador (1) con la llave de montaje suministrada (2). Una vez extraído, eliminar del filtro las impuridades utilizando soluciones anti-calcáreas (por ejemplo vinagre). Esperar algunos minutos, lavar con agua y volver a colocar el aireador en el grifo.

RU - УБОРКА / ОБСЛУЖИВАНИЕ ИЗДЕЛИЙ ИЗ ЛАТУНИ В ОТДЕЛКАХ CROMO, BIANCO, NERO, GRAFITE, ACCIAIO SATINATO: Для правильной очистки изделия можно использовать только моющие средства без растворителей. Полностью избегайте использования моющих средств, содержащих едкие или кислотные вещества (соляная, уксусная, фосфорная кислота), абразивных губок и губок с металлическими проволочками. Рекомендуем использовать моющее средство с нейтральным pH.
RU - УБОРКА / ОБСЛУЖИВАНИЕ ИЗДЕЛИЙ ИЗ ЛАТУНИ В ОТДЕЛКАХ CROMO, BIANCO, NERO, GRAFITE, ACCIAIO SATINATO: Изготовлен из латуни, без защитного слоя, с последующим процессом естественного окисления Чтобы восстановить первоначальный цвет и удалить грязь, вы можете использовать кремы типа "SIDOL", используя мягкую ткань. Возможные вариации цвета и тона не могут являться поводом для рекламаций. Для правильной очистки изделия можно использовать только моющие средства без растворителей. Полностью избегайте использования моющих средств, содержащих едкие или кислотные вещества (соляная, уксусная, фосфорная кислота), абразивных губок и губок с металлическими проволочками. Рекомендуем использовать моющее средство с нейтральным pH.
Наши изделия не нуждаются в особом обслуживании, кроме проведения переодической чистки аэратора, чтобы предотвратить потерю пропускной способности при длительной эксплуатации, обусловленную накоплением внутри отложений и загрязнений внутри трубопроводов.
Следуйте инструкции, проверив следующие характеристики:
Убедиться, что кран закрыт. Отвинтить аэратор(1) з помощью монтажного ключа(2), который идет в комплекте. После извлечения аэратора очистить внутреннюю фильтрующую часть от загрязнений раствором для удаления накипи (напр.уксус). Подождите несколько минут, промойте под струей воды и снова установите аэратор на место.

AERATORE
AERATOR
MOUSSEUR
STRAHLREGLER
AIREADOR
АЭРАТОР

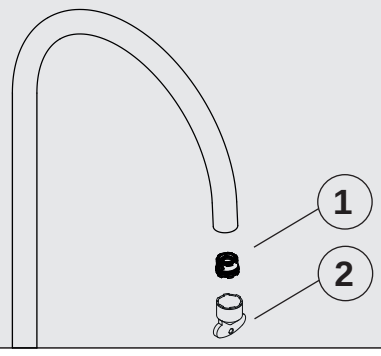

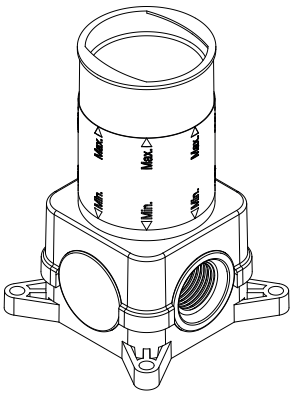

ITA - Posizionare il corpo tenendo conto delle misure d'incasso, rispetto al livello del pavimento finito.
UK - Position the concealed valve, taking into account the measurements with respect to the finished floor level.
F - Positionnez le corps d'encastrement, en tenant compte des dimensions à encastrer, par rapport au niveau du sol fini.
DE - Den Einbaukörper germäß der gegebenen Maßen in Vergleich zum beendeten Boden positionieren.
ES - Colocar el cuerpo empotrado teniendo en cuenta las medidas del empotre, respecto al nivel del suelo.
RU - Разместить корпус соблюдая размеры встроенной части, по отношению к уровню готового пола.

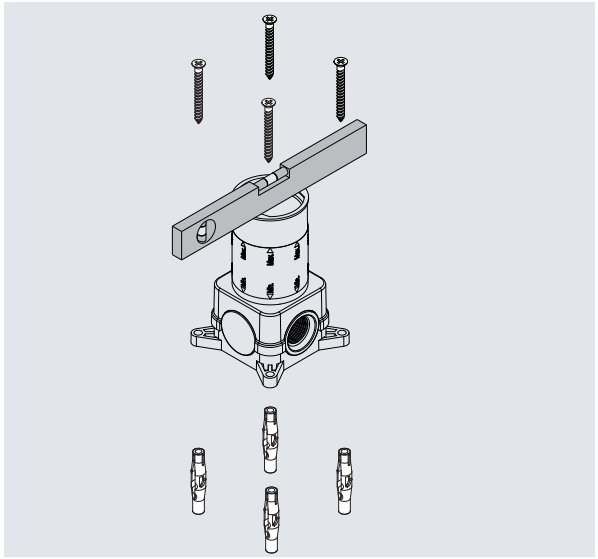

ITA - Posizionare il corpo incasso sul pavimento e assicurarsi che sia perfettamente in bolla. Fissare il corpo incasso con le viti e i tasselli.
UK - Position the concealed valve on the floor making sure it is completely level. Fix the concealed valve with the screws and dowels.
F - Positionnez le corps à encastrer sur le sol et assurez-vous qu'il soit parfaitement nivelé. Fixez le corps d'encastrement avec les vis et les tasseaux.
DE - Den Einbaukörper auf den Boden legen und dabeisicherstellen, dass ihn waagerecht ist. Den Einbaukörper mit den Schrauben fixieren.
ES - Colocar el cuerpo empotrado en el suelo y asegurarse de que esté perfectamente nivelado. Fijar el cuerpo empotrado con los tornillos y los tacos.
RU - Разместите встроенную часть смесителя на полу и убедитесь, что он установлен по уровню. Закрепите встроенную часть при помощи дюбелей и саморезов.

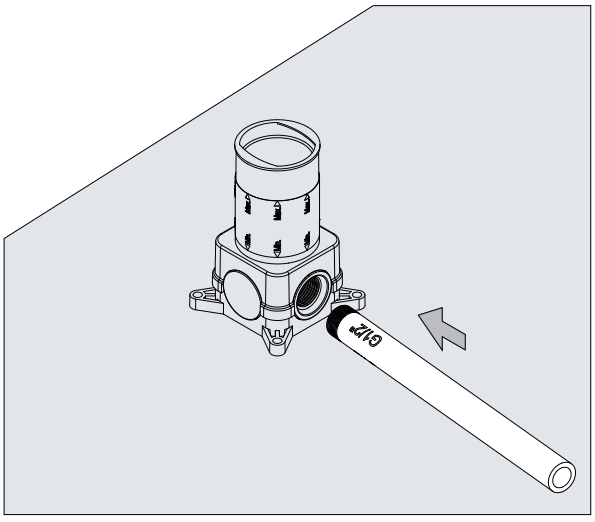

ITA - Procedere con l'allacciamento all'impianto idraulico.
UK - Carry out the water connections.
F - Procédez aux connexions au système hydraulique.
DE - Den Anschluss an die Wasseranlage vornehmen.
ES - Conectar al sistema hidráulico.
RU - Выполнить действия по подключению системы водоснабжения.

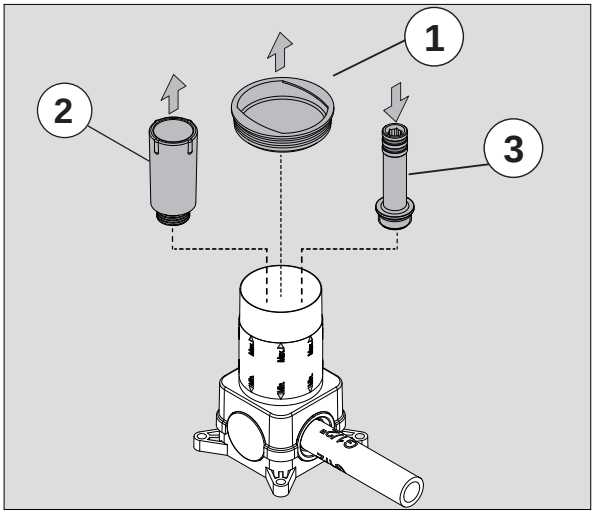

ITA - Rimuovere il tappo (1). Procedere con la prova dell'impianto idraulico. Successivamente rimuovere il tappo (2) e inserire il raccordo (3) sul corpo incasso.
UK - Remove the cap (1). Proceed to test the water system. After remove the cap (2) and insert the fitting (3) in the concealed valve.
FR - Retirez le bouchon (1). Procédez à l'essai de la plomberie. Retirez ensuite le bouchon (2) et insérez le raccord (3) sur le corps d'encastrement.
DE - Entfernen Sie die Kappe (1). Testen Sie das Hydrauliksystem. Danach entfernen Sie den Verschluss (2) und stecken Sie den Anschluss (3) auf das Unterputzteil.
ES - Quitar el tapón (1). Realizar la prueba del sistema hidráulico. Luego quitar el tapón (2) e insertar el racor (3) en el cuerpo empotrado.
RU - Снимите колпачок (1). Продолжите тестирование гидравлической системы. Затем снимите колпачок (2) и вставьте резьбовое соединение (3) во встроенную часть смесителя.

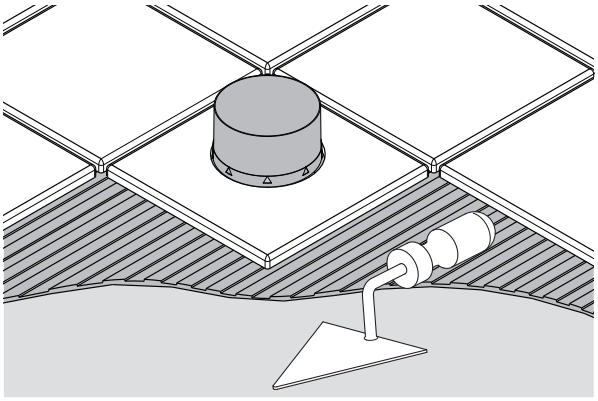

ITA - Procedere con la posa del pavimento prestando attenzione alle misure minime e massime per l'installazione.
UK - Proceed with finishing the floor paying close attention to the minimum and maximum heights shown on the protection for installation.
F - Procédez au revêtement, en faisant attention aux mesures minimes et maximes pour l'installation.
DE - Verlegen Sie die Verkleidung des Bodens. Bitte achten Sie auf die Mindest- und Höchstmaße für die Installation.
ES - Colocar el revestimiento a suelo prestando atención a las medidas mínimas y máximas para la instalación.
RU - Приступите к укладке пола, принимая во внимание минимальные и максимальные допуски для укладки.

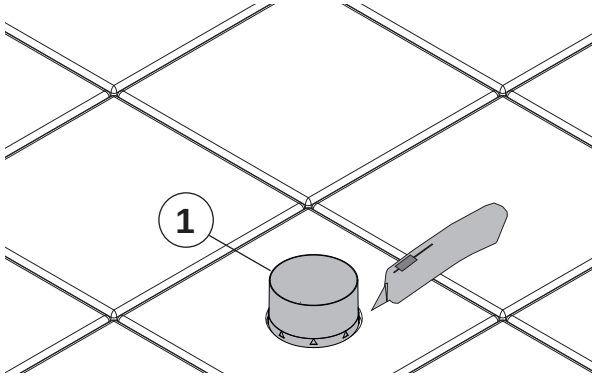

ITA - Tagliare con il cutter a filo rivestimento la copertura di plastica (1).
UK - Cut the plastic cover with the cutter flush with the floor covering (1)
FR - Couper la protection en plastique a fleur du sol (1) avec le cutter.
DE - Schneiden Sie mit dem Cutter die Kunststoffabdeckung (1).
ES - Cortar con el cúter al hilo del revestimiento la cobertura en plástico (1).
RU - Разрежьте пластиковую защитную крышку (1) резаком заподлицо с напольным покрытием.

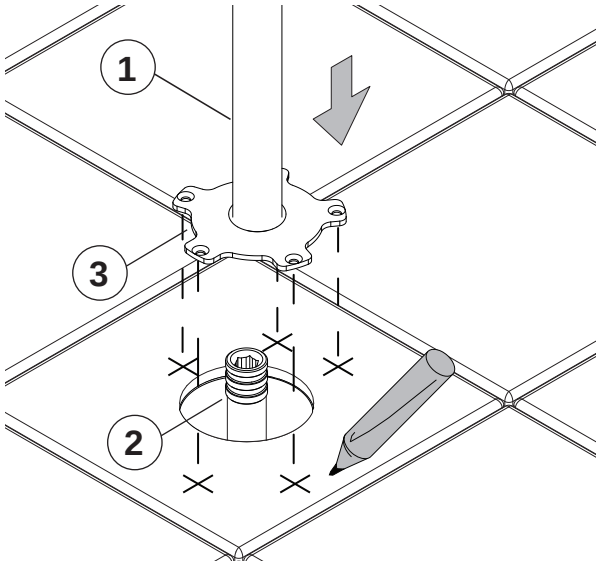

ITA - Inserire la bocca (1) sopra il corpo incasso(2). Con l'aiuto della flangia di fissaggio (3) inserita sulla bocca, segnare sul rivestimento la posizione dei fori per l'inserimento dei tasselli.
UK - Insert the spout (1) over the concealed valve (2). With the help of a fixing flange (3) fitted on the bottom of the spout, mark on the floor covering the holes to be drilled.
FR - Insérer la colonne du robinet (1) au-dessus du corps d'encastrement (2). A l'aide de la plaque de fixation (3) insérée sur la colonne du robinet, marquer sur le sol la position des trous pour l'insertion des chevilles.
DE - Stecken Sie den Auslauf (1) auf den Einbaukörper (2). Markieren Sie mit dem Befestigungsflansch (3) am Auslauf die Position der Bohrungen für die Dübel an der Verkleidung.
ES - Insertar el caño en el cuerpo empotrado (2). Mediante la placa de fijación (3) colocada en el caño marcar en el revestimiento la posición de los taladros para insertar los tacos.
RU - Установите излив (1) на встроенную часть смесителя (2). С помощью фиксирующего фланца (3), надетого на излив, отметьте положение отверстий для установки дюбелей.

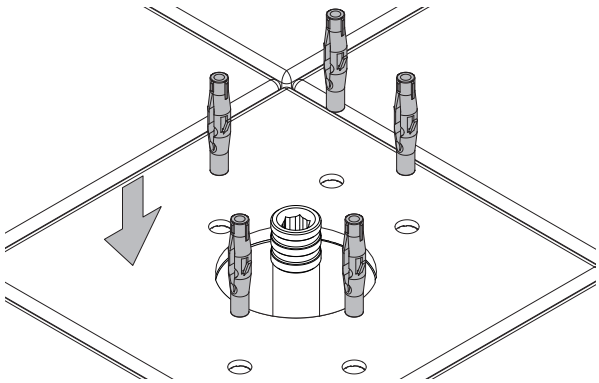

ITA - Con un trapano forare il rivestimento e inserire i tasselli.
UK - Drill the floor covering and insert the dowels.
FR - A l'aide d'une foreuse, percer le revêtement et insérer les chevilles.
DE - Bohren Sie mit einer Bohrmaschine Löcher in die Verkleidung und setzen Sie die Dübel ein.
ES - Con una taladradora perforar el revestimiento e insertar los tacos.
RU - Просверлите отверстия в полу и вставьте дюбеля.

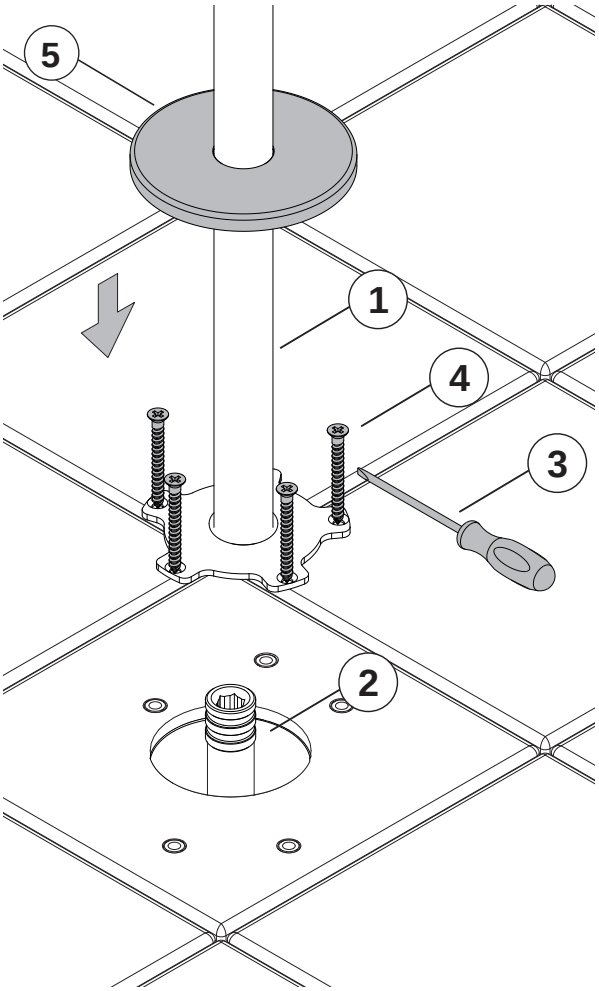

ITA - ISTRUZIONI DI MONTAGGIO
Inserire la bocca (1) sopra il corpo incasso (2). Fissare la bocca al corpo incasso avvitando le viti (4) con un cacciavite (3). Posizionare il rosone di copertura (5) in battuta al pavimento.

UK - INSTALLATION INSTRUCTIONS
Insert the spout (1) over the concealed valve (2) fix the spout to the concealed valve with the screws (4) by using a screwdriver (3). Place the cover (5) against the floor.

F - INSTRUCTIONS DE MONTAGE
Insérez le bec d'écoulement (1) sur le corps d'encastrement (2). Fixer le au corps d'encastrement en vissant les vis (4) avec un tournevis (3). Positionnez la rosace (5) contre le sol.

DE - MONTAGE-ANLEITUNG
Setzen Sie den Auslauf (1) auf den Einbaukörper (2) ein. Befestigen Sie den Auslauf am Einbaukörper, indem Sie die Schrauben (4) mit einem Schraubendreher (3) anziehen. Legen Sie die Abdeckplatte (5) auf den Boden.

ES - INSTRUCCIONES DE MONTAJE
Colocar el caño (1) encima del cuerpo empotrado (2) enroscando los tornillos (4) con un destornillador (3). Posicionar la placa de cobertura (5) a suelo**.**

RU - ИНСТРУКЦИИ ПО УСТАНОВКЕ
Установите излив (1) на встроенную часть (2). Закрепите излив к встроенной части саморезами (4) при помощи отвертки (3). Установите декоративную накладку (5) на пол.

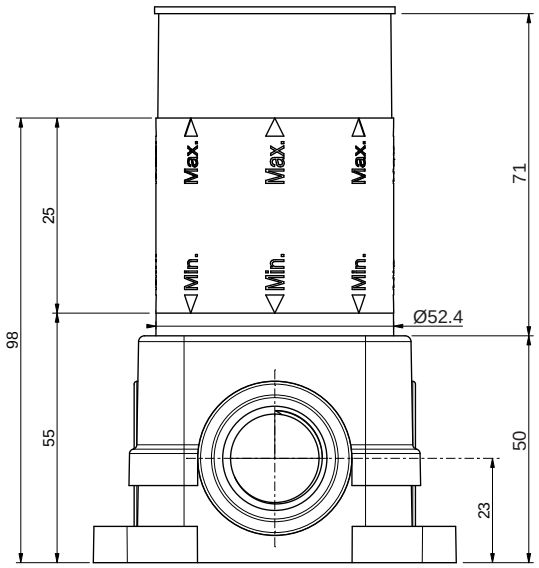
Max.
Max.
Max.
Min.
Min.
Min.
25
98
55
71
50
23
Ø52.4

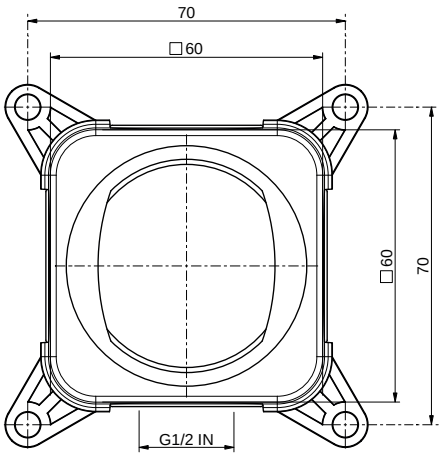
70
□60
□60
70
G1/2 IN

ND905

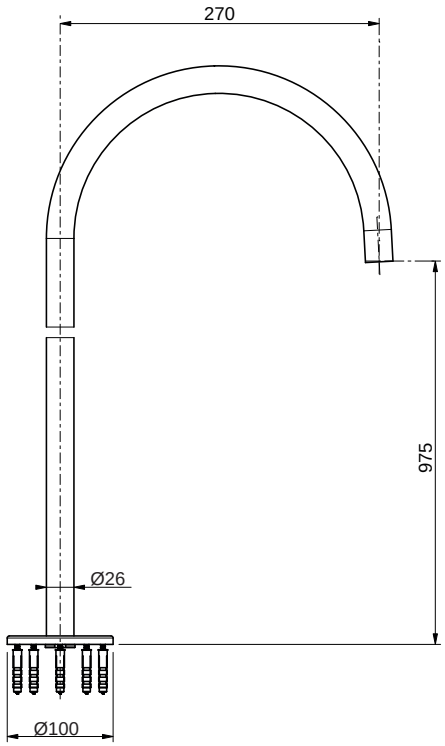
270
975
Ø26
Ø100

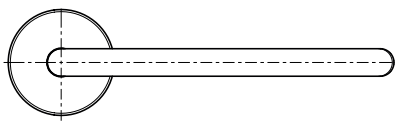

ND906

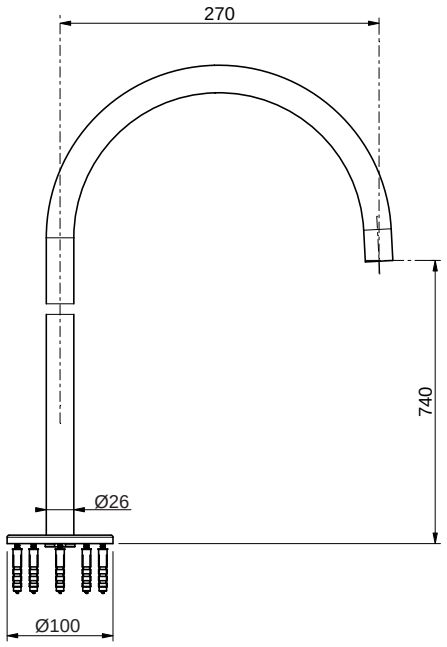
270
740
Ø26
Ø100

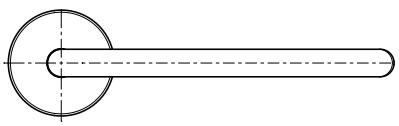

antoniolupi

73
VIA MAZZINI
75

Antonio Lupi Design S.p.A.
via Mazzini 73/75 - 50050 Stabbia
Cerreto Guidi (Firenze) - Italy
T +39 0571 586881_95651
www.antoniolupi.it
lupi@antoniolupi.it